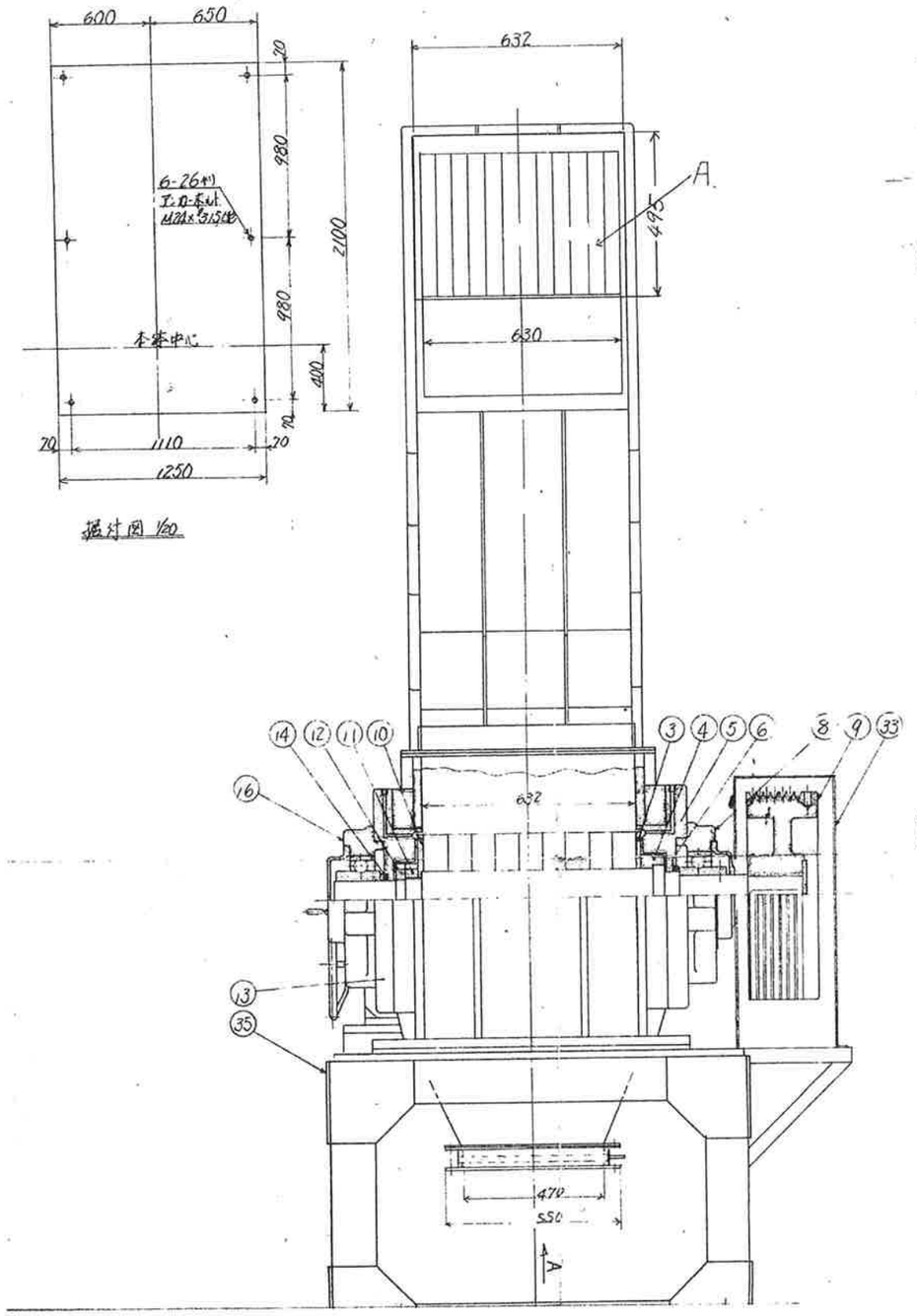

据付図 1/20

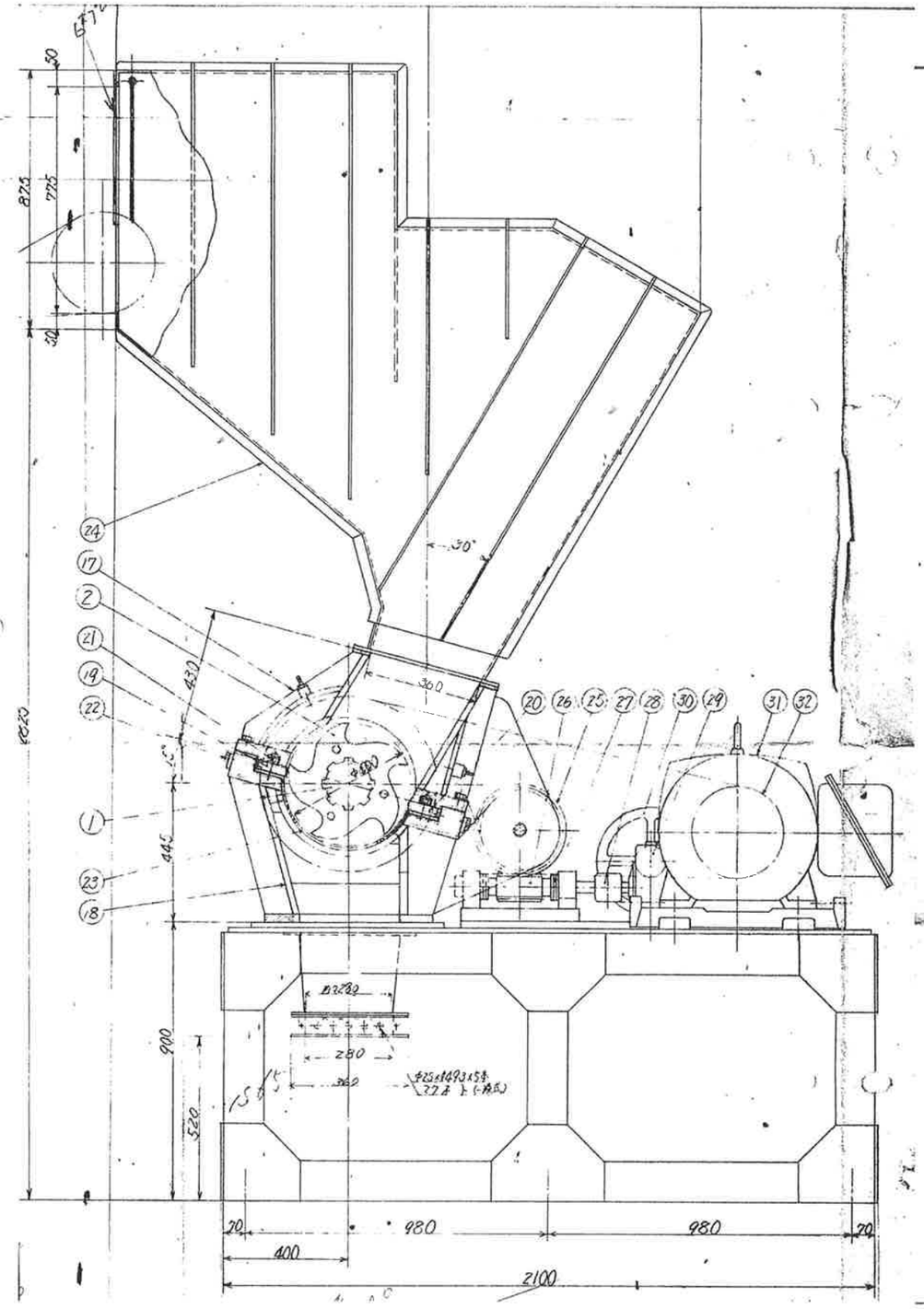

粉砕機仕様		
形式		M5-406-630
電源		200V, 50HZ
電動機		75KW, 4P
回転刃	形状	5刃
	寸法	φ400×t70×n9
	回転数	600 r.p.m.
処理能力		500 kg/hr 目標
スクリーン		φ13
ホッパ	形状	コンベア投入方式
	口径	
冷却法		水冷式
本体開閉法		ウォーム手動方式
寸法	全幅	約 1650
	全長	約 2500
	全高	約 3730
機械重量		

35	架台	SS41	1	
34				
33	ベルトカバー	SS41	1	
32	プーリ	FC20	1	
31	電動機	市販品	1	75KW, 4P, 200V, 50HZ
30	ハントル	FC20	1	
29	減速機	市販品	1	LB-3 1/60
28	カップリング	市販品	1	CR-5018
27	スラストベアリング	SUJ2	2	#51407
26	ウォーム	S45C	1	
25	ウォームホイル	S50C	1	
24	ホッパ	SS41	1	
23	スクリーン	SS41	1	
22	固定刃調整ボルト	SS41	12	
21	固定刃取付ボルト	SCM3	18	
20	固定刃	特殊鋼	3	
19	固定刃	特殊鋼	3	
18	下本体	SS41	1	
17	上本体	SS41	1	
16	水冷メタル	FC20 SUJ2	1	HFJD 326
15				
14	オイルシール	NBR	1	
13	フランジ	FC20	1	
12	外側ナット	S25C	1	
11	内側ナット	S45C	1	